# RACB
# BELGIAN MAX CHALLENGE

## TECHNISCH REGLEMENT 2018

---

# JUNIOR MAX

**Goedgekeurd door RACB op ../../.... onder visa**

# Technisch Reglement EVO MAX JUNIOR

| | |
|---|---|
| **3.00 / Chassis** | Maximaal één per evenement.<br>Alleen CIK/FIA gehomologeerde Karts zijn toegestaan welke niet ouder zijn dan 2006.<br>Het homologatieblad en/of certificaat dient men altijd te kunnen overleggen. |
| **Spoorbreedte achter** | Ten alle tijden maximaal 140cm op de achteras bij gebruik van slicks gemeten aan de buitenkant van de velgen. Bij gebruik van regenbanden spoorbreedte vrij, echter mag de achterbumper nooit buiten de achterwielen uitsteken. |
| **3.02 / Achteras** | |
| **Diameter** | Ø40mm of Ø50mm magnetisch materiaal, uit één geheel. |
| **Wanddikte** | (40mm) minimaal 2,9mm / (50mm) minimaal 1,9mm (over de gehele lengte.) |
| | |
| **3.03 / Velgen** | Aluminium of magnesium / diameter 5 inch |
| **Droog** | Maximaal 135/215mm / gemeten aan de buitenzijde velg |
| **Regen** | Maximaal 130/180mm +/- 5mm / gemeten aan de buitenzijde velg |
| **Spoorbreedte achter** | Maximaal 140cm / gemeten aan de buitenzijde velg<br>Minimaal zie 3.05 achterbumper |
| | Toevoegingen op, aan of om de velgen zijn verboden. Muv plaklood voor balanceren. Veiligheidsvelgboutjes zijn verplicht. |
| | |
| **3.04 / Banden** | |

| | | | |
|---|---|---|---|
| **Slicks** | MOJO D2 | Voor: 4,5x10x5 | Achter: 7,1x11x5 |
| **Regen** | MOJO W2 | Voor: 4,5x10x5 | Achter: 6,0x11x5 |

Slick banden uit het parc ferme dmv voucher systeem (zie sportief reglement 2018)
Regen banden eigen inbreng.

Allen te gebruiken banden moeten voorzien zijn van een barcode.

Geen modificaties en behandelingen toegestaan.

Slicks : maximaal één set + één vervangende voor- óf achterband per evenement, Uitsluitend in overleg met de Technische Commissie.

Merknamen, codenummers, barcodes en maataanduidingen op banden moeten altijd zichtbaar blijven.

Iedere vorm van kunstmatig opwarmen, opruwen, bewerken en/of met (chemische) hulpmiddelen schoonmaken of behandelen van banden is verboden.
Uitsluitend normale lucht is toegestaan in de banden.

**Goedgekeurd door RACB op ../../.... onder visa**

| | |
|---|---|
| **3.05 / Achterbumper** | Een door de CIK gehomologeerde rear wheel protection is verplicht.<br>De achterbumper mag nooit buiten de achterwielen uitsteken |
| **3.06 / Side-pods Voorbumper Stuurspoiler** | Uitsluitend met een CIK gehomologeerde complete spoilerset.<br>Side pots moeten bestaan uit één homologatie.<br>Het homologatieblad dient men altijd te kunnen overleggen. |
| **3.07 / Benzinetank** | Kunststof benzinetank die bij het stuurstang support deugdelijk is gemonteerd.<br>Alle tank ontluchting dient uit te monden in een reservoir. |
| **3.08 / Leeftijd** | Vanaf 12 jaar t/m 15 jaar. (óf de leeftijd van 12 jaar bereiken in 2018) |
| **3.09 / Gewicht en kledij** | Minimaal 145 kg op elk moment.<br>- De complete race uitrusting dient te voldoen aan de CIK reglementen<br>- Handschoenen dienen de GEHELE hand en pols te bedekken<br>- Schoenen dienen tenminste de enkels te bedekken<br>- De verantwoordelijke arts kan, tijdens een wedstrijd op grond van veiligheidsredenen, naar eigen goeddunken, andere voorschriften eisen<br>- Een nek beschermer is niet verplicht maar wordt wel **aanbevolen.**<br><br>Vanaf het moment dat de rijder aan een wedstrijdonderdeel deelneemt dient hij aan dit artikel te voldoen. |
| **3.10 / Startnummers** | Geel nummerbord met zwarte cijfers (Range : 101 t/m 199)<br>(Aan de voorzijde, achterzijde en zijkanten) |
| **3.11 / Stoel** | De stoel moet minimaal op 4 plaatsen bevestigd zijn.(L.R boven en L.R onder)<br>De 2 hoofdbevestigingen links en rechts boven van de stoel (tussen stoel en stoelsteun) moeten voorzien zijn van ringen met een minimale dikte van 1.5mm en een diameter van minimaal 40mm. Extra stoelsteunen die niet vast zitten dmv een bout moeten van het chassis verwijderd worden. |
| **3.12 / Lood bevestiging** | Lood mag uitsluitend bevestigd worden op het chassis of op de stoel<br>Tot en met 3 Kg minimaal 2 x M6 bouten met grote carrosserie ring<br>Tot en met 6 Kg minimaal 2 x M8 bouten met grote carrosserie ring<br>Tot en met 10 Kg minimaal 4 x M8 bouten met grote carrosserie ring<br>Te lange uitstekende bouten zijn verboden<br>De TC kan in verband met veiligheid ten alle tijden het lood laten verplaatsen. |
| **3.13 / Data Systemen** | Data logging is toegestaan,ook d.m.v.het gebruik van een GPS module.<br>Met deze GPS module mag alleen data opgeslagen worden in het systeem wat op de kart gemonteerd zit.<br>Naast de toegestane GPS module voor Data logging is iedere vorm van Telemetrie en of Radio communicatie verboden.<br>Het tijdens het rijden overbrengen van gegevens uit het op de kart gemonteerde systeem naar een vast station (Laptop,Computer,Printer,Beeldscherm etc) is niet toegestaan tijdens het tijdrijden en de races op de baan,in de pitstraat of in het Parc Ferme.<br>Voeding voor het data log systeem moet geschieden via een aparte voeding en mag dus niet aangesloten worden bij of op de voeding van de motor. |

| | |
|---|---|
| **3.14 / Camera's** | Montage van mini camera's op de kart zijn toegestaan mits deze deugdelijk zijn bevestigd en niet voor het startnummer geplaatst zijn.<br>Lange of hoge uitstekende steunen t.b.v. montage zijn verboden.<br>Dit altijd ter beoordeling van de T.C.<br>Montage van camera's op HELMEN of rijders is NIET toegestaan.<br><br>Bij eventuele incidenten dienen de datadragers op verzoek van de Organisator ingeleverd worden ten behoeve van onderzoek door WL en Sportcommissarissen |

# Motor – Rotax EVO MAX JUNIOR

| | |
|---|---|
| **3.15 / Voorwoord** | Dit reglement gaat in op 01-Febr 2018 en vervangt daarmee alle oude reglementen. Alleen originele onderdelen die afkomstig zijn van Rotax Oostenrijk en via de Belgische distributeur geleverd worden zijn toegestaan.<br><br>Het is verboden om aan de motor of aan de omringende motordelen modificaties uit te voeren. Alles wat niet expliciet in dit reglement beschreven staat, is verboden. Wel kunnen er toekomstige aanvullingen bijkomen die aan de Rotax Max Service Centers bekend worden gemaakt. Het is de verantwoordelijkheid van de rijder om het materiaal conform het technische reglement te voeren.<br><br>Eventuele schroefdraad reparaties met helicoils en/of draadbussen zijn toegestaan. |
| **3.16 / Motoren** | De motor voor de Junior Max is de Rotax EVO Max Junior.<br><br>Het is toegestaan per evenement twee geldig verzegelde motoren voorzien van een bijbehorend motor ID kaart te gebruiken.<br><br>Deze motoren dienen het gehele evenement voorzien te blijven van het ingeschreven zegel.<br><br>De te gebruiken motoren dienen van oorsprong via de Belgische Rotax distributeur te zijn gekocht.<br><br>Indien men als Belgische rijder toch om wat voor reden dan ook in het bezit is van een buitenlandse motor, dient men deze aan te bieden bij de Belgische importeur ter verkrijging van een geldige Belgische motor ID kaart om vervolgens aan de Belgische evenementen te mogen deelnemen.<br><br>Buitenlandse deelnemers die een verzegelde motor betrokken hebben via de officiële distributeur in het land van hun nationaliteit mogen ook deelnemen mits de technische reglementen één zijn met die van BMC 2018.<br>Voor verzegeling en Rotax Max Service Centers zie Sportief Reglement 2018.<br><br>De motoren mogen in geen enkel geval bewerkt worden en moeten ten alle tijden uitsluitend met originele Rotax onderdelen, welke specifiek ontworpen en geleverd worden voor de EVO Max Junior motor, uitgevoerd zijn, tenzij expliciet anders vermeld in dit reglement of aanvullend reglement 2018.<br><br>Coaten en/of behandelen van bepaalde motoronderdelen.<br>Het is verboden om aan onderdelen van de complete motor enige vorm van Mechanische,thermische,chemische of enige andere behandelingen uit te voeren, tenzij expliciet anders vermeld in dit reglement of aanvullend reglement 2018.<br>De Technische Specificaties 2018 zoals opgesteld door de Belgische Rotax distributeur zijn van toepassing. De Technische Specificaties van Rotax 2018 vormen een integraal geheel met dit reglement. |

| | |
|---|---|
| **3.17 /**<br>**Squish spleet**<br><br>**Methode van meting** | Minimaal 1,20mm (Inclusief eventuele koolaanslag)<br><br>Met de motor temperatuur onder de 30 graden.<br>De squish spleet moet gemeten worden met een geijkte schuifmaat en gebruik van 2mm tin (rotaxnr. 580130).<br><br>De krukas moet met de hand langzaam 2x over het bovenste dode punt gedraaid worden om de tin plat te knijpen.<br><br>De squish spleet moet gemeten worden zowel aan de linkerzijde als aan de rechterzijde in de lengte richting van de piston pen.<br><br>Het gemiddelde van deze twee metingen is bepalend. |
| **3.18 /**<br>**Cilinderkop insert** | Identificatie nummer moet zijn 223 389 of nummer 223 389.1<br>of nummer 223 389.2<br>Naam ROTAX of Made in Austria moeten zichtbaar zijn<br><br> <br><br>Hoogte van de compressie kamer moet zijn 27,55mm, met een tolerantie van +0,0/-0,1mm (A) en 28,80mm met een tolerantie van ± 0,2mm (B)<br><br> 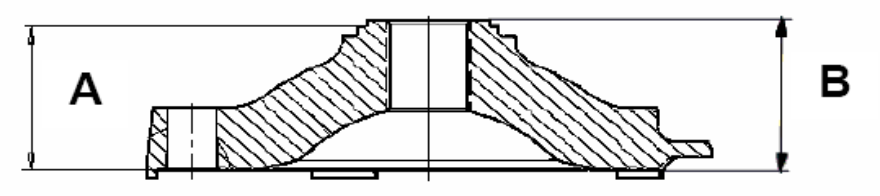 <br><br>Het profiel van de gehele compressie ruimte wordt gecontroleerd met een mal (insert) Rotax nr 277390. Hierbij moet de spleet die ontstaat tussen de mal en de kop over de gehele vorm gelijk zijn. De meting met de mal is alleen een hulpstuk. Bij twijfel wordt ten alle tijden de insert op maten gecontroleerd.<br><br> |

| | |
|---|---|
| **3.19 /**<br>**Cilinder kop deksel** | Het is toegestaan om de cilinder kop deksel aan de buitenzijde een lakkleur te geven ter identificatie, en/of andere markering. ( Dit ter beoordeling TC ) |
| **3.20 /**<br>**Zuiger met veer** | Origineel, gecoat , aluminium, gegoten zuiger. met een originele magnetische 1mm zuigerveer. De zuiger moet aan de binnenkant voorzien zijn van gegoten woorden ELKO (1) en MADE IN AUSTRIA (2).<br> 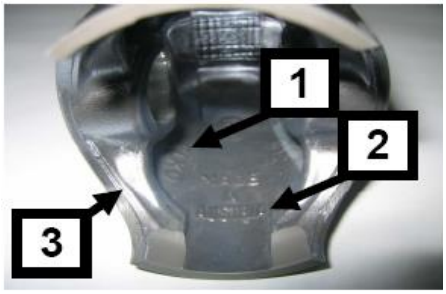 <br><br>Niet toegestaan is het type zuiger met de uitsparing aan de onderkant van de zuiger.<br>Het mechanisch verwijderen van koolaanslag op de bovenkant van de zuiger is verboden.<br><br>De enige machinaal bewerkte delen aan de zuiger zijn:<br>Bovenkant & buitenkant zuiger<br>De groef voor de zuigerveer<br>Boring voor de pistonpen<br>Een gedeelte van de binnenkant onder en de onderkant.<br>En enkele, manueel door de fabriek verwijderde bramen (3)<br>Alle andere delen zijn niet bewerkt en zijn gegoten oppervlaktes.<br><br>De zuigerveer, origineel 0,98 +/- 0,02mm magnetisch.<br>Gemarkeerd met de letters: Rotax 215 547 of 215 548 in de veer<br> |
| **3.21 /**<br>**Piston pen** | Piston pen is van magnetisch staal. De afmetingen volgens de afbeelding.<br>Minimaal gewicht : 32,10 Gram<br> 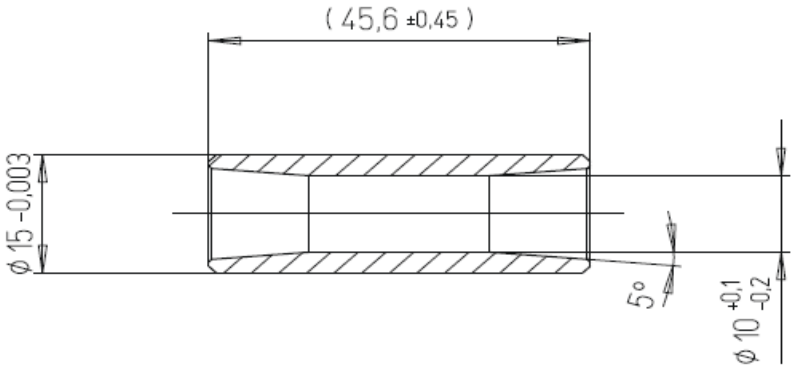 <br> |

**Goedgekeurd door RACB op ../../.... onder visa**

| | |
|---|---|
| **3.22 /**<br>**Cilinder** | Alleen het type >2017 junior cilinders 223994 met de letter **J** in de inlaat poort is toegestaan. Deze hebben een CNC bewerkte uitlaatpoort en bovenkant van de centrale booster poort. Zie foto's<br> 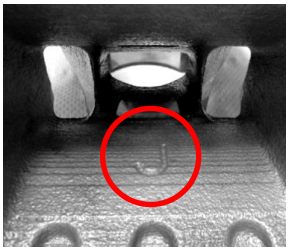 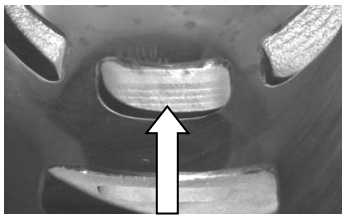 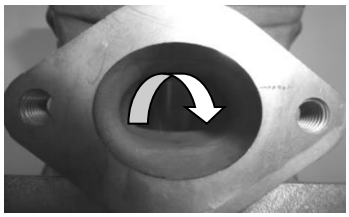 |
| **3.23 /**<br>**Maximum boring** | 54,035mm (gemeten 10mm boven de uitlaatpoort) |
| **3.24 /**<br>**Cilinder maten** | Hoogte van de cilinder moet zijn 87mm met een tolerantie van – 0,05 / + 0,10mm (zie afbeelding meting).<br> <br>De uitlaat poort timing (gemeten tussen de bovenkant van het kanaal tot de bovenkant van de cilinder) wordt gecontroleerd met een speciaal ontwikkelde mal van Rotax / Rotax nr. 277402.<br> <br>Deze mal wordt in de cilinder gestoken,<br>Let daarbij op dat de juiste kant (Junior) gebruikt wordt. Duw daarbij de mal naar boven zodat de mal aan de bovenkant van het uitlaat kanaal aan ligt.<br>Hierbij mag de mal de bovenkant van de cilinder niet raken.<br>De horizontale en verticale dimensies van de uitlaatpoort (cilinder 223994 CNC gefreesd) wordt gecontroleerd met een mal Rotax nr 676240. Deze mal wordt zowel horizontale als verticale positie zo ver mogelijk in het uitlaatkanaal geduwd, daarbij mogen de uitsparingen van de mal nooit de uitlaat flens raken<br> 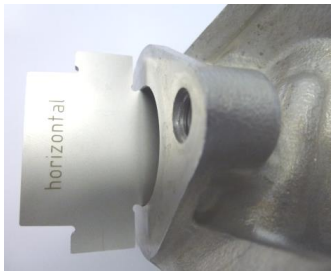 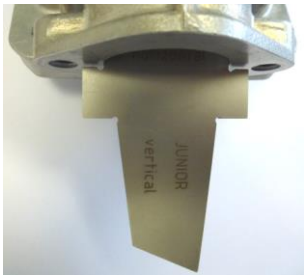 |

**Goedgekeurd door RACB op ../../.... onder visa**

**Cilinder maten**

Aan alle poorten zitten afgeronde hoeken waar ook de originele Gilnisil in doorloopt (zie foto). Alle vormen van bewerking in of aan de cilinder zijn verboden.

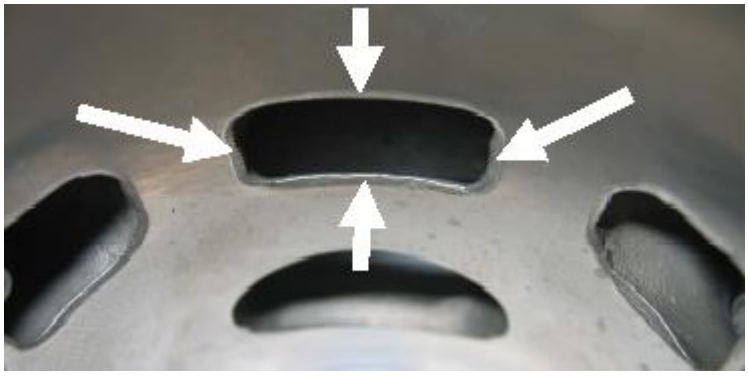

Aan de cilinder met het nummer 223 994 is de bovenkant van de centrale booster poort CNC bewerkt. Zie foto.

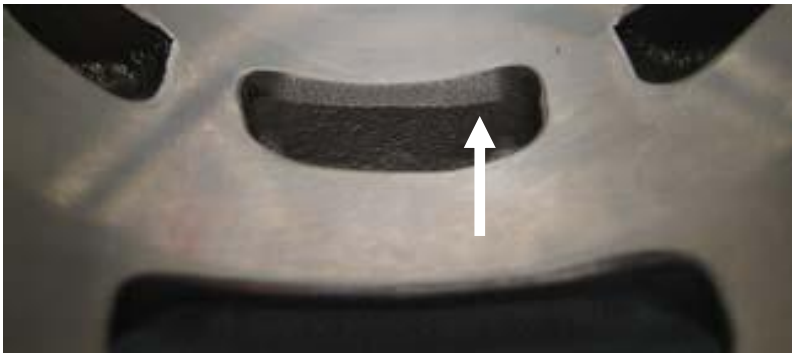

Aan de bovenzijde van het uitlaatkanaal kunnen de volgende afwerkingen door de fabrikant zijn gedaan

Bij de cilinder 223 994 is het uitlaatkanaal rondom CNC machinaal bewerkt. Zie foto.

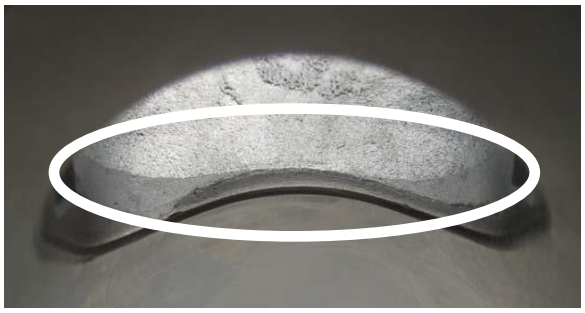

Deze door de fabrikant bewerkte mogelijkheden zijn alleen gebeurd om kleine gietwerk foutjes of nikasil braampjes te verwijderen.
Alle vormen van bewerking in of aan de cilinder zijn verboden!

| | |
|---|---|
| **Cilinder maten** | Het sluitingsvlak voor het uitlaatspruitstuk heeft een CNC afwerking (zie foto)<br> 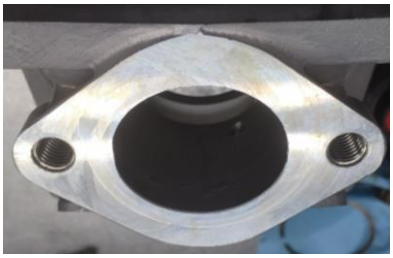 |
| **3.25 / Inlaat systeem** | De rubberen inlaatflens is gemarkeerd met de naam ROTAX en heeft een identificatie code van 267915 of 267916<br> <br>Sommige flenzen zijn van de fabriek uit nabewerkt om opstaande randjes te verwijderen. Elke vorm van nabewerking is verboden.<br><br>Op het reed-valve huis zitten 2 reed aanslagen en 2 reeds, met elk 3 vingers.<br>Elke vorm van nabewerking is verboden.<br>Alleen de originele reedplaat dikte is 0,60mm met een tolerantie van +/- 0,10mm |
| **3.26 / Drijfstang/Krukas** | Slag: 54,5mm ± 0,1mm<br>Alleen een van beide versies drijfstangen met het code nummer 367 (koperkleurig) of 362 (grijs/bruin) zijn toegestaan (zie afbeelding)<br> <br>De zijkanten van de drijfstang zijn onbewerkt.<br>Het bewerken, frezen of polijsten van de krukas of de drijfstang is verboden.<br><br>Krukas moet ten alle tijden onbewerkt en onbeschadigd zijn, dus mag ook geen deuken of beschadigingen bevatten door het richten of uitlopen drijfstang. |

| | |
|---|---|
| **Drijfstang/Krukas** | Ontsteking signaal van de krukas:<br>Plaats de mal rotaxnr. 277 391 over de krukas.<br>Plaats het gat van de mal gelijk met het big end pen van de krukas. De 2 randen van het ontsteking signaal moeten +/-0,5 mm in de lijn van de mal vallen.<br> |
| **3.27 /<br>Balans as** | De balans as moet geïnstalleerd zijn en moet functioneren.<br><br>1 Type toegestaan,<br>Onderdeelnummer 237 949<br> 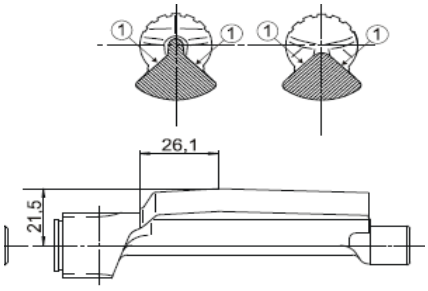 <br><br>Vlakken nr (1) zijn niet bewerkt en moeten gietwerk zijn (zie afbeelding)<br>De maat van het center van de balans as tot de buitenste diameter van het vlieggewicht van de balans as in de gedefinieerde lengte mag niet lager zijn dan: 21,50mm zie afbeelding<br><br>Het minimum gewicht van de balans as mag niet lager zijn dan:<br>• 255 gram voor balans as nr. 237 949<br><br>Het tijdstip van de balans as tegenover de krukas moet altijd kloppen<br><br>**Balanswielen:**<br>De balanswielen moeten altijd aanwezig zijn en op het juiste tijdstip staan.<br>Alleen de nieuwe versie stalen balans wielen in combinatie met de nieuwe versie koppeling is toegestaan. ( Zie koppeling )<br> 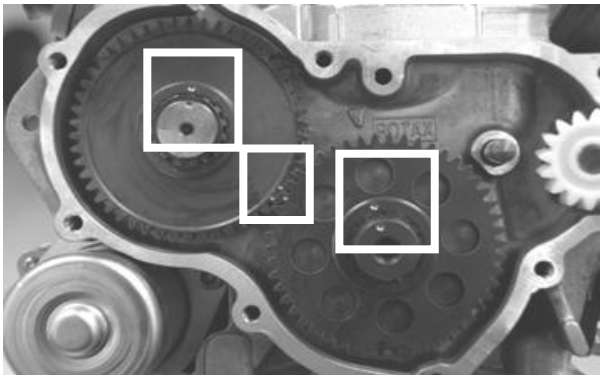 <br>Rotax stalen balans wielen nr. 234435 / 234436 zijn toegestaan.<br>Een mix van deze twee types is verboden ! |

| | |
|---|---|
| **3.28 /**<br>**Carter** | Geheel origineel zoals geleverd door Rotax<br>Lichte manuele bewerking is toegestaan bij beschadigingen carter als gevolg van het uitlopen drijfstang. Elke andere vorm van bewerking is verboden.<br><br>Motornummers moeten ten alle tijden origineel en goed leesbaar zijn. Onleesbare motornummers worden niet toegelaten. Bij eventuele beschadigingen of twijfels van het motornummer contact opnemen met de Rotax importeur van België. |
| **3.29 /**<br>**Hoofd lagers** | Alleen toegestane krukas hoofdlagers 6206 van FAG met de code 579165BA of Z-579165.11.KL (Zie foto)<br><br> 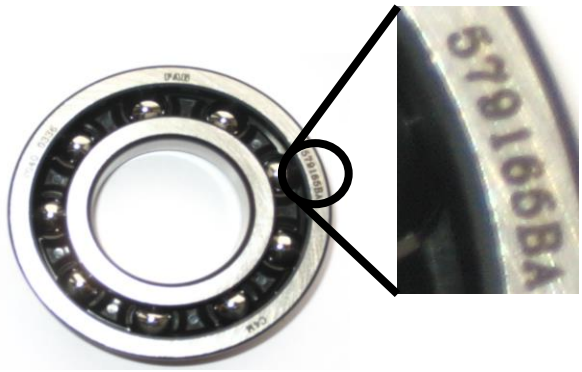 |
| **3.30 /**<br>**Ontsteking systeem** | EVO Dellorto ontsteking systeem.<br><br>Ontsteking bestaat uit een bobine (Gelijk voor alle motoren) en een Aparte elektronische box.( ECU, gespecificeerd voor elk type motor)<br><br>Twee versies montage mogelijkheden zijn toegestaan ( Zie afbeeldingen)<br><br> 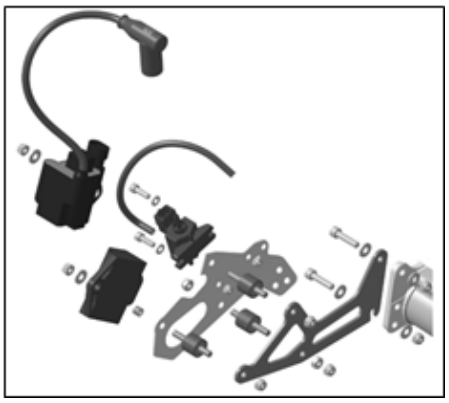 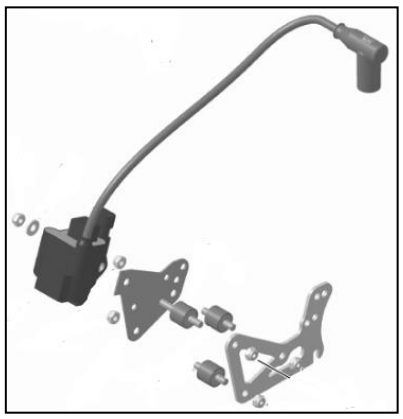 <br><br>Het uiterlijk van de bobines moet gelijk zijn aan de bobines op de foto's hieronder.<br><br> |

**Goedgekeurd door RACB op ../../.... onder visa**

| | |
|---|---|
| **Ontsteking systeem** | Bobine bevat een twee pins stekker.<br>Bobines zijn voorzien van twee soorten Stickers, BRP 666820 of NIG 0105.<br>Stickers mogen verwijderd zijn !<br><br>De bobine kabel (tussen bobine en bougie dop)<br>moet een minimale lengte hebben van 210 mm<br>(Dit is de maat van het zichtbare stuk)<br>Het is toegestaan om ook tussen de bobine en de steun een trillingsdemper te monteren.<br><br>De organisatie behoudt zich ten alle tijden het recht voor om bobines en/of ECU boxen uit te wisselen met exemplaren van de organisatie of van andere deelnemers.<br><br>De elektronische ECU box voor de Senior motor is gemerkt met een sticker 666813 125 Junior MAX evo ( Sticker mag verwijderd worden )<br><br>De elektronische ECU box kan door de organisatie worden gecontroleerd met een door Rotax uitgebrachte ECU tester. Rotax art.nr. 276320.<br>Deze ECU tester zal automatisch weergeven of het juiste type is gebruikt en zal daarnaast een complete ontstekingstiming test uitvoeren.<br>De ECU tester met software (laatste update) moet hierbij aangeven:<br><br>**125 MAX Junior category**<br>1. 666813 JNRMAX<br>2. !! Test OK !!<br><br>De pick-up moet gemarkeerd zijn met het nummer 029600-0710, gevolgd door een variabel productiecodenummer.<br> <br><br>Het is toegestaan om maximaal twee originele pick-up pakkingen (Rotax nr. 431500) Dikte 0,8 mm te monteren tussen de pick-up en het carter. |
| **3.31 /<br>Bougie / Bougie dop** | Een van de volgende twee types bougies zijn toegestaan<br>Merk : NGK GR8DI / GR9DI<br><br>Bougie schacht lengte maat inclusief ring Maximaal 18,00 mm.<br>(Zie Afbeelding)<br><br>Bougie dop: moet gemerkt zijn met NGK TB05EMA of Rood gemerkt NGK.<br> 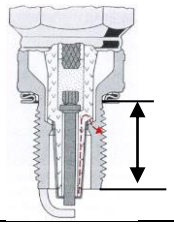 |

**3.32 / Accu**

Alleen de volgende originele accu's  zijn toegestaan.

- Rotax type RX7-12B
- Rotax type RX7-12L (lithium iron phosphate type)
- YUASA YT7B-BS

Accu moet bevestigd zijn dmv één van de drie versies (zie afbeeldingen) en gemonteerd op het chassis.

1 Evo

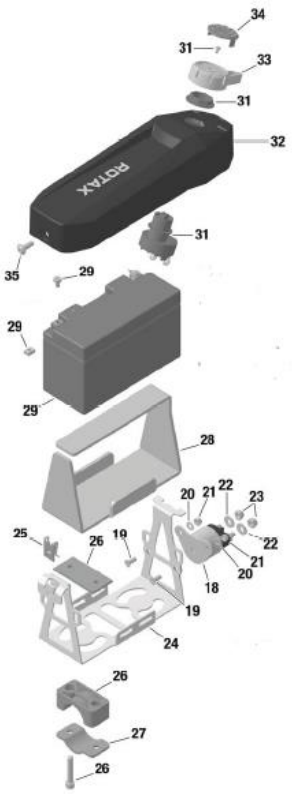


2 Evo

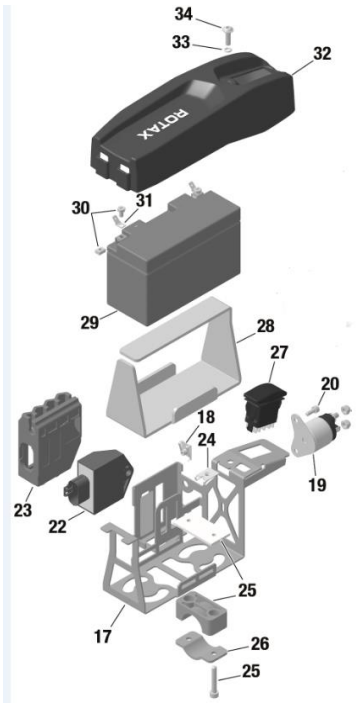


Alleen de daarvoor bestemde originele stekkers van de kabelboom van Rotax mogen worden aangesloten op de accu.
De benaming van de accu aan de zijkant moet altijd zichtbaar blijven.

| | |
|---|---|
| | |
| **3.33 / Carburateur** | **DELLORTO Type VHSB 34 (gegoten in het huis) met de letters XS** in het huis geslagen.<br><br>Het complete inlaattraject in het huis is van een gegoten oppervlakte.<br><br>De carburateur gasschuif moet de maat weergeven met 45 en moet aan de onderkant voorzien zijn van een gietwerk oppervlak.<br><br><u>Met de volgende vastgestelde bezettingen:</u><br><br>• Carburateur venturi insert 12,5.<br>• Naaldbuis gestempeld met DP267.<br>• Gasnaald gestempeld met K57.<br>• Start sproeier gestempeld met 60 .<br>• Onderuit sproeier 60.<br>• Onderuit sproeier insert 45.<br>• Vlotter niveau hevel volgens mal 277400.<br>• Vlotters met het gewicht van 4,0 gr<br>• Naald ventiel 150 met de naald gemerkt met het diamant symbool “INC”<br>• Alle sproeiers moeten op de juiste plaats nauwkeurig zijn vastgezet.<br>• Setting van de lucht en stationair afstelschroef is vrij.<br>• Setting van de Dellorto hoofdsproeier is vrij.<br>• Nieuwe vlotterbak plug 261030 is toegestaan.<br><br>Alleen originele Dellorto onderdelen zijn toegestaan<br><br>**Voor meer informatie over de Carburateur, zie checklist DELLORTO.** |
| **3.34 / Benzine pomp** | MIKUNI Membraam pomp. Type DF 44-210<br>Gemonteerd aan de onderkant van de luchtfilter steun. |
| **3.35 / Benzine filter** | Het is niet verplicht om een benzinefilter te monteren.<br><br>Alleen de volgende originele benzine filter van ROTAX **mag** gebruikt worden. Zie afbeelding.<br><br> <br><br><br>Bij gebruik, moet deze gemonteerd zijn tussen de benzine tank en de benzine pomp.<br><br>Elke eventuele andere onderdelen buiten de benzine slang en benzine filter zijn verboden. |

| | |
|---|---|
| | |
| **3.36 / Radiateur** | Alleen de volgende originele enkele aluminium radiateur is toegestaan.<br>Rotaxnr. 295928 – versie 3. (met of zonder verstelbaar plexi flap).<br>Zie afbeelding.<br>Plaats van de radiateur is aan rechterkant tegen de motor.<br><br>Hoogte koelblok: 290mm<br>Breedte koelblok: 138mm<br>Dikte van radiateur: 34mm<br><br> <br><br>Radiateur moet gemonteerd zijn met alle originele onderdelen zoals in de tekening.<br>Het verwijderen van de thermostaat in de cilinder kopdeksel is toegestaan.<br><br>Het afplakken van de radiateur met tape is niet toegestaan.<br>Enkel het afdekken dmv een plastic plaatje is toegestaan |
| **3.37 / Radiateur vulling** | Uitsluitend gevuld met water!<br><br>De ontluchting van de radiateur dient uit te komen in een reservoir. |

**3.38 / Koppeling**

Alleen het type originele droge centrifugaal koppeling is toegestaan zie tekening, aangrijpingspunt bij 4000 toeren. Dit betekent dat de kart (zonder rijder) voorruit moet gaan voordat de motor 4000 toeren maakt.

Nieuwe koppeling versie met stalen balans wielen:

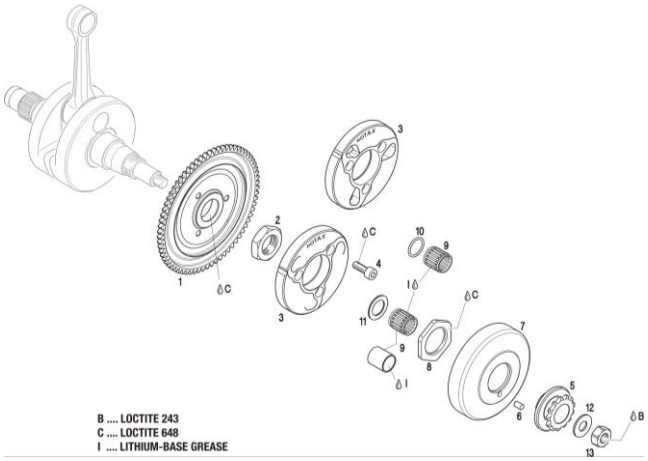


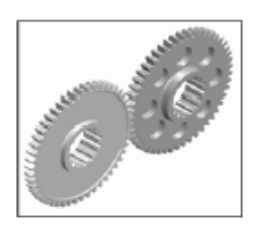

Alleen originele Rotax koppelingdelen met Rotax logo zijn toegestaan.
Rotax nr. binnenwerk 659907

Koppeling moet gemonteerd zijn met het nieuwe koppelingslager 15x19x17 met bijbehorende O-ring. Rotax nr. 632415 / 950815

Bij gebruik van een 11-T voor tandwiel moet de daarvoor bestemde nylon bus 15x17x17,6 gebruikt worden,die met de O- ring Rotax nr.950815 gemonteerd wordt. LET OP,deze nylon bus zonder vet of olie monteren!

Deze nieuwe manieren van montage is ter voorkoming dat er enig smeermiddel (vet) in de koppeling terecht komt.

Let op: bij controle vooraf of na een race mogen er geen sporen van enig smeermiddel in de koppeling aanwezig zijn. Zie afbeelding :

Afbeelding geeft aan dat er op de grote moer van het tandwiel een kleine hoeveelheid vet kan komen maar de koppelingstrommel moet droog zijn.

**Koppeling**

De koppeling moet ten alle tijden aan de volgende specificaties voldoen :

De breedte van de koppeling :

Minimale maat : 11,45 mm

De hoogte van de koppeling :

Deze maat moet gemeten worden op de 3 open einden van de koppeling.
5 tot 10 mm van de gefreesde uitsparing aan de buitenkant van de koppeling.
Voor deze meeting moet de koppelingsgroef geheel gesloten zijn.
Dat houdt in dat er met enige kracht gemeten wordt om de groef te sluiten.
Minimale maat 24,10 mm

Twee versies koppelingstrommels toegestaan, 659930 of 659937.

De buitendiameter van de koppelingsdrum :

| | |
|---|---|
| **Koppeling** | Deze maat moet gemeten worden aan de voorkant van de drum.<br>Dus niet aan de open kant van de drum.<br>Minimale maat 89,50 mm.<br><br>De binnendiameter van de koppelingsdrum :<br><br> <br><br><br>Deze maat moet gemeten worden in het midden van de koppelingsdrum.<br>Daar waar het contact gebied is met het binnenwerk van de koppeling.<br>Maximale maat 84,90 mm.<br><br>De hoogte van de drum met gemonteerd tandwiel :<br><br> <br><br>Minimale hoogte 33,90 mm |
| **3.39 /<br>Inlaat filter** | Geheel standaard zoals door Rotax geleverd. Alleen het nieuwe type filter van Rotax is toegestaan. Met alle onderdelen op de juiste positie (zie afbeelding).<br>Filter moet gemonteerd zijn op de inlaat filter steun.<br><br>Een van de volgende twee filter elementen zijn toegestaan (zie foto)<br> <br> 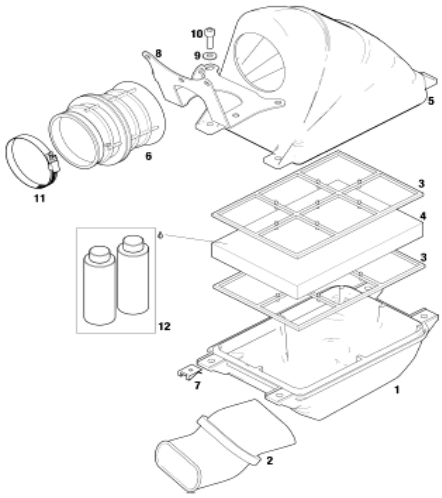 <br><br><br>Het is niet toegestaan om oude typen (Aprilla) filter delen te gebruiken. |

| | |
|---|---|
| | Alleen elementen met het Rotax Logo's<br>zijn toegestaan. |
| **3.40 /<br>Uitlaat systeem** | Geheel standaard zoals door Rotax geleverd (zie tekening).<br>Een type uitlaat toegestaan, Rotax EVO.nr. 273078 (origineel zwart gelakt)<br> 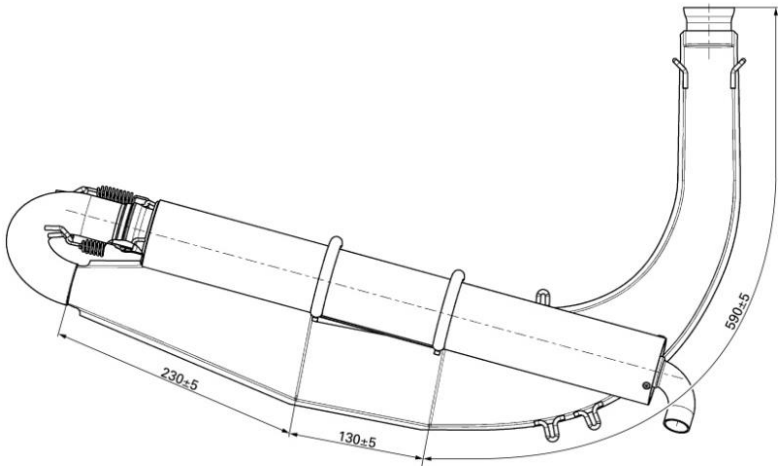 <br><br>De einddemper is met minimaal 2 veren bevestigt aan de 180° elle boog inclusief de afdichtring. Een derde veer wordt toegestaan om te voorkomen dat de einddemper kan draaien. De einddemper mag gedraaid worden.<br><br>Het is vrij om de geperforeerde binnen pijp zo te draaien zodat het eind kniestuk omhoog wijst.<br><br>De enige onderdelen die vernieuwd mogen worden, zijn de isolatiematten en de geperforeerde binnenpijp (mits origineel Rotax).<br><br>Het is verplicht om één originele Rotax isolatiemat / Rotaxnr. 297981 te gebruiken.<br><br>LET OP, dat de isolatiemat Rotax nr. 297981 op tijd vervangen wordt en dus ten allen tijde moet voldoen aan de juiste originele maten !<br>(Referentie mat aanwezig)<br>Ook moet de mat Rotax.nr. 297981 ten allen tijden de gehele demperpijp bedekken zoals origineel door Rotax bedoeld.<br><br>Daarnaast is het toegestaan (niet verplicht) om één Rotax staalwol isolatiemat / Rotax nr. 297983 onder de gebruikelijke isolatiemat te gebruiken.<br>Montage 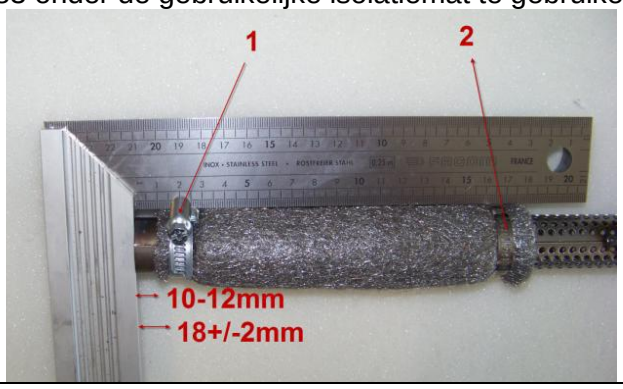 voorschrift:<br> |

| | |
|---|---|
| **Uitlaat systeem** | Slangklem (1) moet bevestigt zitten op een afstand van 18+/-2mm, gemeten vanaf het einde van de demperpijp.<br><br>Slangklem (2) moet bevestigt zijn aan het einde van de stalen isolatie mat. 10-12mm is de montage maat voor de stalen isolatie mat op de demperpijp. Beide klemmen zijn verplicht!<br><br>Montage van de uitlaat naar het chassis moet geschieden via de originele twee bevestigingssteunen onderaan de uitlaat naar het chassis.<br><br>Er moet daarbij gebruik gemaakt worden van twee zo geheten trillingsdempers Boutjes gemonteerd om de demperdop ipv popnagels worden toegelaten. Verder zijn alle bewerkingen of eventuele coatings in of op de uitlaat en demper verboden.<br><br>De uitlaat mag d.m.v. lassen gerepareerd worden, echter wijzigingen zijn verboden.<br><br>Het is toegestaan om maximaal vier originele Rotax uitlaatveren te gebruiken. Alle andere middelen zijn verboden.<br><br>Het is toegestaan voor uitlaatgas temperatuur metingen een voeler te lassen cq solderen tussen 50 en 80mm vanaf het begin (aansluiting) van de uitlaat<br><br>De organisatie behoudt zich het recht om op elk moment een uitlaat bij een rijder te wisselen voor een exemplaar verstrekt door de organisatie. |
| **Lengte inlaat conus** | 590mm +/- 5mm, gemeten van het begin van de uitlaat tot het begin van het cilindrische gedeelte (buitenom gemeten) |
| **Lengte cilindrische middenstuk** | 130mm +/- 5mm |
| **Lengte eind conus** | 230mm +/- 5mm (buitenom gemeten) |
| **Buitendiameter 180 graden gebogen buis** | Maximaal Ø 41mm |
| **Diameter v/h gat van eind dop in de demperpijp** | Maximaal 22,5mm |
| **Totale lengte demperpijp** | Minimaal 500mm +/- 1 mm |

**Goedgekeurd door RACB op ../../.... onder visa**

| | |
|---|---|
| **3.41 /**<br>**Uitlaat restrictor** | De volgende originele versie van de uitlaat restrictor is toegestaan.<br>Rotax.nr. 273190 (Incl afdichtring)<br><br>Maat C: minimaal 15,5 mm<br>(Zie Tekening)<br> <br> 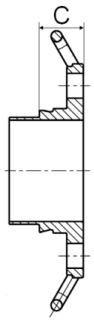 |
| **3.42 /**<br>**Overbrenging** | Steek 219 – tandwiel voorzijde van de koppeling 11, 12, 13 of 14 tanden (voorzien van origineel Rotax logo)<br><br>Tandwiel aan de achterzijde is vrij |
| **3.43 /**<br>**Brandstof controle** | Op ieder tijdstip van de wedstrijd kunnen er brandstofmonsters genomen worden. |
| **3.44 /**<br>**Benzine** | Het is alleen toegestaan om brandstof te gebruiken met een maximum octaan gehalte van 98. **Let op : 95 octaan benzine bevat ethanol en wordt ten sterkste afgeraden**.<br>Controles worden uitgevoerd met een Digitron DT-47ft benzinetester. Deze is geijkt in een zuiver cyclohexaan vloeistof.<br>Indien de waarde (resultaat) van de controle hoger is dan +60, dan wordt dit bestraft met een diskwalificatie voor het betreffende wedstrijdonderdeel.<br>De organisatie zal vóór iedere wedstrijd een tankstation aanbevelen. Mocht de organisatie een rijder verplichten om brandstof te wisselen, dan ontvangt de rijder brandstof met een maximum octaan gehalte van 98, welke afkomstig is van het aangewezen tankstation, gemengd met 2% Denicol Syn 100 tweetakt olie. |
| **3.45 /**<br>**2-takt olie** | Het is enkel toegestaan om tweetakt olie aan de brandstof toe te voegen. Alle andere producten zijn verboden op straffe van diskwalificatie van het betreffende wedstrijd onderdeel. |